SKRUTKOVAČ HODINÁRSKY AKUMULÁTOROVÝ

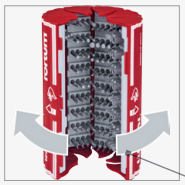

mechanický skrutkovač s otočným klobúčikom

magnetické uchytenie bitov



plastové puzdro a ochranné textilné vrecko

magnetická miska





Ľ/P chod, LED svetlo, USB-C nabíjanie



magnetizér a demagnetizér bitov



akumulátorový skrutkovač s nastavením 5 stupňov otáčok a krútiaceho momentu

1	0,03 Nm	125 rpm
2	0,05 Nm	160 rpm
3	0,08 Nm	170 rpm
4	0,12 Nm	175 rpm
5	0,16 Nm	180 rpm

S2



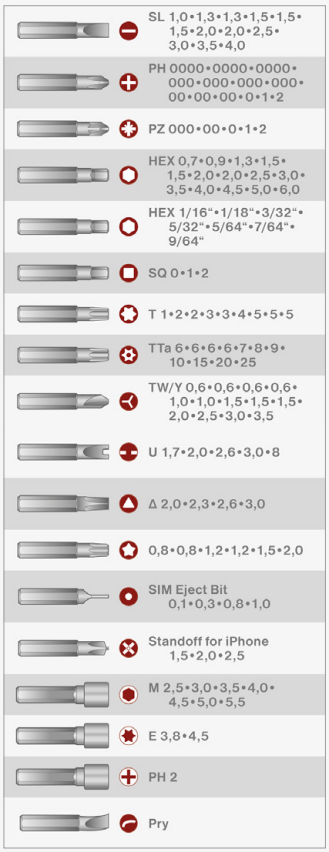

obj. č.	popis		MOC s DPH
4740820	125-dielna sada	6	**47,00**
	akumulátorový a mechanický skrutkovač, mini bity, nástrčné hlavice, magnet, páčidlo, pinzeta, špachtlička		

NÔŽ UNIVERZÁLNY S BEZPEČNOSTNÝM ZASÚVANÍM



po uvoľnení spúšte sa brit automaticky zasunie do hliníkového tela noža

možnosť nastavenia 4 polôh: uzamknutie spúšte, vysunutie čepele na cca 3-8-23mm

SK5

obj. č.	popis		MOC s DPH
8855003	19mm, hliník-plast	10	**18,99**

METER ZVINOVACÍ POGUMOVANÝ S BRZDOU



Zapustené pogumovanie zaručuje kompaktnosť, výborný úchop a vysokú odolnosť. Meter ponúka pevné nylonové pútko, posuvný háčik pre presné meranie a dvojitú brzdu.

obj. č.	popis		MOC s DPH
3156	5m	24	**8,59**
	šírka pásu 32mm		

NÔŽ UNIVERZÁLNY OLAMOVACÍ



SK5

obj. č.	popis		MOC s DPH
8855026	18mm, kov/ABS ,	24	**2,99**
	kovová výstuž, Auto-lock		

DIAĽKOVÉ OVLÁDANIE ŠTARTOVANIA PRE ELEKTROCENTRÁLU

HERON



obj. č.	popis	MOC s DPH
8896227C	pre 8896227	**9,90**

Uvedené ceny sú MOC.

SADA NÁSTRČNÝCH KĽÚČOV

1/2“

- 1/2“ 45 zubov
- 10-11-12-13-14-15-16 17-18-19-20-21-22-23 24-27-30-32mm
- 125-250 mm
- 1/2“
- ◉ 1/2“ ○ 3/8“
- 16-21mm

1/4“

- 1/4“ 45 zubov
- 4-5-5,5-6-7-8 10-11-12-13mm
- 75mm
- 150mm

1/4“

L 25mm

- SL3-4-4,5-56-6,5-7mm
- PH0-1-2-3
- PZ0-1-2-3
- HEX 2-3-4-5-5,5-6mm
- SQ 1-2-3
- T8-9-10-15-20 25-27-30-40
- 1/4“
- 1,5-2-2,5mm



CrV 1/4“ 1/2“

obj. č.	popis		MOC s DPH
8818321	75-dielna sada	4	**63,90**

SADA NÁSTRČNÝCH KĽÚČOV



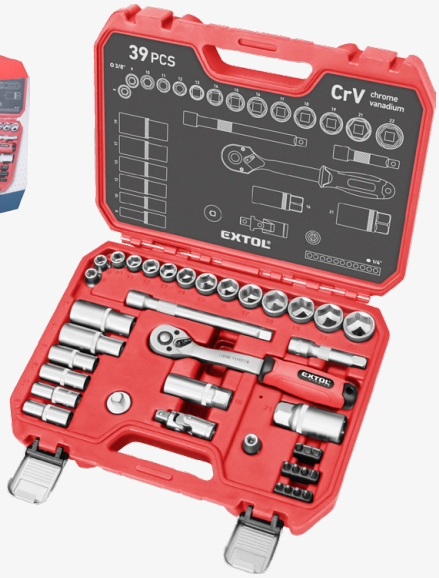

1/4“

L 25mm

- SL4-7mm
- PH1-2-3
- HEX 5-6mm
- T10-15-20-25

3/8“

- 3/8“ 45 zubov
- 75-150 mm
- 3/8“
- ◉ 3/8“ ○ 1/2“
- ○ 3/8“ ○ 1/4“
- 8-9-10-11-12-13-14-15-16 17-18-19-20-21-22mm
- 8-10-12-13-17-19mm
- 16-21mm

CrV 3/8“

obj. č.	popis		MOC s DPH
8818322	39-dielna sada	4	**39,90**

SADA NÁSTRČNÝCH KĽÚČOV



1/2“

- 1/2“ 45 zubov
- 75-125 mm
- 1/2“
- 10-11-12-13-14-15 16-17-18-19-21-22 24-27-30-32mm
- ◉ 1/2“ ○ 3/8“



CrV 1/2“

obj. č.	popis		MOC s DPH
8818323	21-dielna sada	4	**39,90**

Uvedené ceny sú MOC.

BATÉRIA STOJÁNKOVÁ ANTIKOROVÁ ANGELINA

MUSA





Kuchynská batéria ANGELINA z radu MUSA vyrobená z antikorovej ocele, je elegantným a odolným vybavením do každej modernej kuchyne.

Antikoro je materiál preverený desaťročiami – odoláva korózii, vlhkosti, vysokým teplotám aj bežným čistiacim prostriedkom. Batéria ANGELINA si preto zachová svoj atraktívny vzhľad aj plnú funkčnosť po mnoho rokov bez nutnosti výmeny.

Horné ramienko poskytuje dostatok priestoru pre pohodlné napĺňanie vysokých hrncov či váz. Ramienko je otočné o 360°, čo umožňuje voľné nasmerovanie prúdu vody do celého priestoru drezu a výrazne uľahčuje umývanie riadu aj prípravu potravín.

Keramická kartuša zaručuje tiché, plynulé a presné nastavenie teploty a tlaku vody, zatiaľ čo perlátor prevzdušňujúci prúd znižuje jej spotrebu. Beznástrojový montážny systém zaisťuje rýchlu a stabilnú montáž na pracovnú dosku aj drez bez nutnosti použitia ďalších nástrojov.



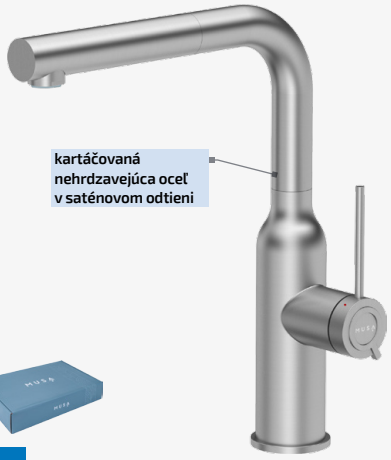

SATÉN

Neutrálny saténový odtieň podčiarkuje jej čistý architektonický charakter a harmonicky ladí s rôznymi farbami drezov a doplnkov. Kartáčovaný povrch účinne skrýva drobné odtlačky prstov a škrabance, vďaka čomu batéria zostáva vizuálne čistá aj pri každodennom intenzívnom používaní.

obj. č.	popis		MOC s DPH
832010	výška 305mm	6	**99,00**
	dĺžka ramena 215mm		
	výsuvná sprcha 80cm		
	kartuša 35mm		



MATNÁ ČIERNA

Hlboký matný čierny odtieň dodáva batérii výrazný dizajnový charakter, podčiarkuje čistý architektonický štýl interiéru a vytvára pútavý kontrast so svetlými drezmi alebo dokonalú harmóniu s tmavými granitovými povrchmi. Kvalitná povrchová úprava účinne odoláva škrabancom a usádzaniu nečistôt, vďaka čomu batéria zostáva vizuálne čistá a štýlová aj pri každodennom intenzívnom používaní.

obj. č.	popis		MOC s DPH
832011	výška 305mm	6	**105,00**
	dĺžka ramena 215mm		
	výsuvná sprcha 80cm		
	kartuša 35mm		

BATÉRIA STOJANKOVÁ ANTIKOROVÁ KATE

MUSA







Kuchynská batéria KATE z radu MUSA, vyrobená z antikorovej ocele je elegantným a odolným vybavením do každej kuchyne. Žiarivý chrómový odtieň podčiarkuje moderný charakter interiéru a harmonicky ladí s rôznymi farbami drezov a doplnkov. Hladký zrkadlový povrch dodáva batérii luxusný vzhľad a vďaka vysokej odolnosti zostáva vizuálne atraktívny aj pri každodennom intenzívnom používaní.
Antikoro je materiál preverený desaťročiami – odoláva korózii, vlhkosti, vysokým teplotám aj bežným čistiacim prostriedkom. Batéria KATE si preto zachová svoj vzhľad aj funkčnosť po mnoho rokov bez nutnosti výmeny. Vysoké ramienko v tvare oblúka je otočné o 360° a umožňuje voľné nasmerovanie prúdu vody do drezu aj mimo neho, čo výrazne uľahčuje umývanie riadu alebo oplachovanie zeleniny.
Keramická kartuša zaručuje tiché a presné nastavenie teploty a tlaku vody, zatiaľ čo perlátor prevzdušňujúci prúd znižuje spotrebu vody. Beznástrojový montážny systém zaisťuje rýchlu a stabilnú montáž na pracovnú dosku aj drez bez nutnosti použitia ďalších nástrojov.

LESKLÝ CHRÓM

obj. č.	popis		MOC s DPH
831003	výška 305mm	6	**27,00**
	dĺžka ramena 155mm, kartuša 35mm		

BATÉRIA UMÝVADLOVÁ ANTIKOROVÁ

MUSA



Umývadlová batéria MUSA, vyrobená z antikorovej ocele, je elegantným a odolným vybavením do každej kuchyne či kúpeľne. Žiarivý chrómový odtieň podčiarkuje moderný charakter interiéru a harmonicky ladí s rôznymi farbami drezov a doplnkov. Hladký zrkadlový povrch dodáva batérii luxusný vzhľad a vďaka vysokej odolnosti zostáva vizuálne atraktívny aj pri každodennom intenzívnom používaní.
O ovládanie prietoku a teploty sa stará tichá keramická kartuša. Odoláva opakovanému mechanickému namáhaniu, zabezpečuje plynulý chod páky bez zadrhávania a minimalizuje riziko úniku vody.
Batéria sa hodí do elegantného, moderného aj klasického interiéru – vysoký lesk chrómu prirodzene ladí s bielou keramikou, mramorom, tmavým obkladom aj prvkami zo skla a prirodzene presvetľuje celú kúpeľňu či kuchyňu.
Perlátor navyše znižuje spotrebu vody bez toho, aby to ovplyvnilo komfort pri používaní.
Vďaka svojmu vyváženému vzhľadu a premyslenej konštrukcii je batéria MUSA riešením, ktoré obstojí nielen dnes, ale aj po rokoch každodenného používania.

LESKLÝ CHRÓM



obj. č.	popis		MOC s DPH
833001	rozstup 100mm	6	**33,00**
	dĺžka ramienka 200mm, kartuša 35mm		
833007	rozstup 150mm	6	**33,00**
	dĺžka ramienka 200mm, kartuša 35mm		

BATÉRIA VAŇOVÁ ANTIKOROVÁ

MUSA

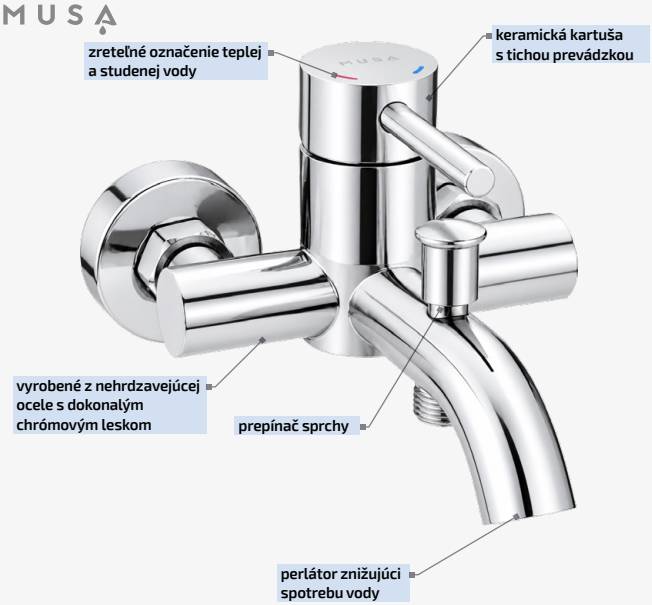

Vaňová batéria MUSA v žiarivom chrómovom prevedení z leštenej nehrdzavejúcej ocele prirodzene spája elegantný vzhľad s praktickosťou a dlhodobou spoľahlivosťou. Vysoko leštený chrómový povrch výborne odoláva vlhkosti aj korózii a svojím zrkadlovým leskom vnáša do kúpeľne pocit dokonalej čistoty a presvetlenia.
O ovládanie prietoku a teploty sa stará tichá keramická kartuša. Odoláva opakovanému mechanickému namáhaniu, zabezpečuje plynulý chod páky bez zadrhávania a minimalizuje riziko úniku vody.
Batéria sa hodí do moderného, elegantného aj klasického interiéru – žiarivý chróm prirodzene ladí s akoukoľvek farbou obkladu, mramorom aj prírodným kameňom.
Perlátor navyše znižuje spotrebu vody bez toho, aby to ovplyvnilo komfort pri používaní.
Vďaka svojmu nadčasovému vzhľadu a premyslenej konštrukcii je MUSA riešením, ktoré obstojí nielen dnes, ale aj po rokoch každodenného používania.

LESKLÝ CHRÓM



obj. č.	popis		MOC s DPH
833021	rozstup 100mm	6	**35,00**
	kartuša 35mm		
833027	rozstup 150mm	6	**35,00**
	kartuša 35mm		

BATÉRIA SPRCHOVÁ ANTIKOROVÁ

MUSA



Sprchová batéria MUSA v žiarivom chrómovom prevedení prirodzene spája elegantný vzhľad s praktickosťou a dlhodobou spoľahlivosťou. Tento materiál výborne odoláva vlhkosti a korózii, pričom hladký chrómový povrch sa veľmi ľahko udržiava a rýchlo čistí – batéria si tak zachováva svoj vysoký lesk aj pri intenzívnom každodennom používaní.
O ovládanie prietoku a teploty sa stará tichá keramická kartuša. Odoláva opakovanému mechanickému namáhaniu, zabezpečuje plynulý chod páky bez zadrhávania a minimalizuje riziko úniku vody. Batéria sa hodí do elegantných, moderných aj klasických kúpeľní – vysoký lesk chrómu prirodzene ladí s bielou keramikou, mramorom, tmavým obkladom aj prvkami zo skla.
Perlátor navyše znižuje spotrebu vody bez toho, aby to ovplyvnilo komfort pri používaní.
Vďaka svojmu vyváženému vzhľadu a premyslenej konštrukcii je batéria MUSA riešením, ktoré obstojí nielen dnes, ale aj po rokoch každodenného používania.

LESKLÝ CHRÓM



obj. č.	popis		MOC s DPH
833011	rozstup 100mm	6	**29,00**
	kartuša 35mm		
833017	rozstup 150mm	6	**29,00**
	kartuša 35mm		

BATÉRIA JADROVÁ ANTIKOROVÁ

MUSA

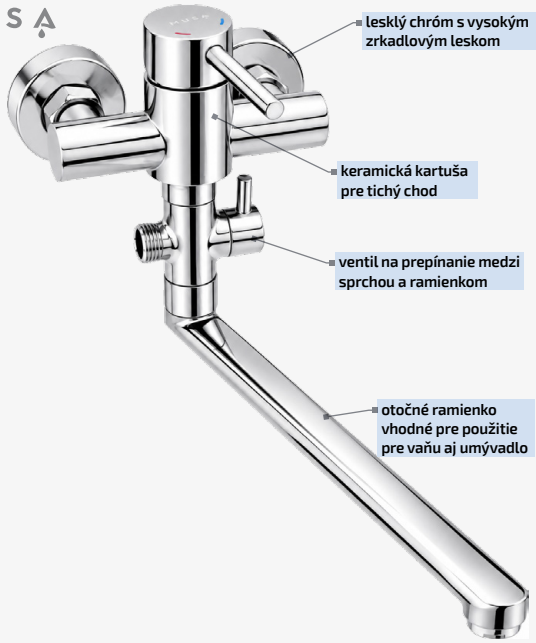

Jadrová batéria patrí medzi obľúbené riešenia pre menšie kúpeľne, kde je možné ju použiť ako batériu pre vaňu aj umývadlo.
Telo je vyrobené z kvalitnej antikorovej ocele s chrómovou povrchovou úpravou, ktorá výborne odoláva vlhkosti a korózii, pričom hladký zrkadlový povrch sa veľmi ľahko utiera a udržiava – batéria si tak zachováva svoj oslnivý lesk aj pri intenzívnom každodennom používaní.
O ovládanie prietoku a teploty sa stará tichá keramická kartuša. Odoláva opakovanému mechanickému namáhaniu, zabezpečuje plynulý chod páky bez zadrhávania a minimalizuje riziko úniku vody. Praktickou výhodou je ventil pre pripojenie sprchy, ku ktorému je možné ľahko napojiť hadicu so sprchovou hlavicou.
Batéria je tak vhodná na inštaláciu pri vani v menších kúpeľniach, kde ventil nahrádza potrebu samostatnej sprchovej batérie a dlhé ramienko umožňuje použitie pri umývadle aj vo vani.

LESKLÝ CHRÓM



obj. č.	popis		MOC s DPH
833031	rozstup 100mm	6	**45,00**
	dĺžka ramienka 300mm, kartuša 35mm		
833037	rozstup 150mm	6	**45,00**
	dĺžka ramienka 300mm, kartuša 35mm		

Uvedené ceny sú MOC.