PÍLA CHVOSTOVÁ KOMPAKTNÁ AKUMULÁTOROVÁ

SHARE 20V BRUSHLESS

8791829 4
79,00
bez DPH 64,23

8791828 4
115,00
bez DPH 93,50

BEZ NABÍJAČKY A AKUMULÁTORA



rýchla výmena plátkov bez náradia



LED osvetlenie s dosvitom



poistka proti nežiadúcemu zapnutiu



možnosť držania jednou aj dvoma rukami

ergonomický dizajn



spínač s reguláciou otáčok

silný bezuhlíkový motor

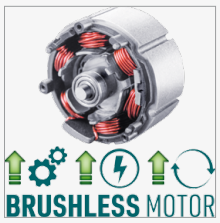

powered by Li-ion technology

20V Li-ion

akumulátor	SHARE20V Li-ion
kapacita akumulátora	2Ah
kmity	0-3000/min
dĺžka ťahu	26mm
max. prerez dreva	150mm
max. prerez hliníka	40mm
max. prerez ocele	30mm
nabíjanie batérie cca	50min
hmotnosť s aku	2kg
hmotnosť bez aku	1,6kg

Akumulátorová chvostová píla predstavuje všestranného pomocníka pre stavbárov, remeselníkov aj vášnivých záhradkárov. Svoje uplatnenie nájde nielen pri orezávaní dreva, kovov či stavebných materiálov, ale aj v záhrade pri rezávaní konárov. Jej hlavnou prednosťou je moderný bezuhlíkový motor, ktorý zaručuje vyšší výkon, dlhšiu výdrž na jedno nabitie a mimoriadnu životnosť náradia. Vďaka plynulej regulácii kmitov ľahko prispôsobíte rýchlosť rezu konkrétnemu materiálu pre dosiahnutie maximálnej efektivity a čistého rezu. Integrované LED osvetlenie perfektne osvetľuje pracovnú plochu, čím zaisťuje presnosť a bezpečnosť aj pri zhoršených svetelných podmienkach či práci v hustej korune stromov. Ergonomicky tvarovaná rukoväť s nízkou hmotnosťou umožňuje uchopenie jednou aj dvoma rukami a minimalizuje únavu aj pri dlhotrvajúcej a náročnej práci okolo domu a v záhrade.

ČERPADLO KALOVÉ

HERON

veľkosť nádrže umožňuje 2-2,5 hodiny nepretržitej prevádzky (v závislosti na zaťažení)

ľahké zalievanie komory pred spustením čerpadla



rýchle nasatie čerpanej kvapaliny (2min)

zosilnená konštrukcia čerpadla umožňuje čerpanie hustejších kvapalín

praktický podvozok vám pomôže rýchlo prepraviť čerpadlo v teréne na miesto určenia

8895106 4
999,00
bez DPH 812,20

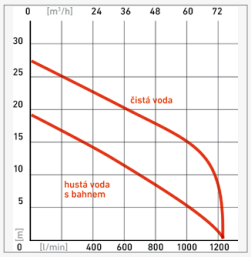

OIL CONTROL

základné špecifikácie:	
ø sacieho	
/ výstupného hrdla	G3"/3"
max. prepravný objem	1210l/min = 72,6m³/hod
max. výtlačná výška	27m
max. sacia hĺbka	8m
max. priechodnosť	až 30mm
motor:	
objem motora	270ccm
max. výkon motora	6,7kW (9HP)/3600min^{-1}
štartovanie	ručné
spotreba	min. 2,8l/h
objem nádrže	6,5l
rozmery (dvh)	71x53x57cm
rozmery s podvozkom (dhv)	93x68x73cm
hmotnosť	73kg

Benzínové kalové čerpadlo bolo navrhnuté tak, aby zvládlo najťažšie podmienky v poľnohospodárstve, na stavbe aj pri živelných pohromách – a to plne nezávisle od elektrickej siete. Vďaka robustnej konštrukcii, silnému 9HP štvortaktnému motoru a schopnosti prečerpať až 1210 litrov vody za minútu (72,6 m³/h) dokáže rýchlo vyprázdniť zatopené priestory, výkopy či rybníky. Poradí si nielen s kalnou vodou, ale aj s pevnou prímesou a nečistotami do priemeru až 25–30 mm.
Obrovský výkon: prietok až 1 210 l/min (72,6 m³/h) a výtlak do výšky 27 m.

- zvládne prečerpať hustý kal a pevné častice do priemeru až 30mm
- výkonný benzínový motor umožňuje okamžité nasadenie kdekoľvek v teréne
- robustný ochranný rám chráni stroj pred poškodením a uľahčuje manipuláciu
- štandardné 3" (76mm) hrdlá umožňuje pripojenie rôzneho príslušenstva - spojky, hadice, sacie koše...
- hriadeľ chráni odolná keramická upchávka, ktorá bráni vniknutiu špinavej vody do motora a odoláva abrazívnemu piesku aj nečistotám.

Uvedené ceny sú MOC.

BATÉRIA STOJANKOVÁ ANTIKOROVÁ SO SPRCHOU JULIA

MUSA



Kuchynská batéria JULIA vyrobená z antikorovej ocele spája nadčasový dizajn s vysokou funkčnosťou pre moderné aj klasické kuchyne. Neutrálny saténový odtieň podčiarkuje moderný charakter interiéru a harmonicky ladí s rôznymi farbami drezov a doplnkov. Kartáčovaný povrch skrýva drobné odtlačky prstov a škrabance, vďaka čomu batéria zostáva vizuálne čistá aj pri každodennom intenzívnom používaní. Antikoro je materiál preverený desaťročiami – odoláva korózii, vlhkosti, vysokým teplotám aj bežným čistiacim prostriedkom. Hlavnou prednosťou je výsuvná sprcha a vysoké ramienko v tvare oblúka otočné o 360°, ktoré uľahčujú umývanie rozmerného riadu, oplachovanie potravín a plnenie nádob mimo drezu. Keramická kartuša zaisťuje plynulé nastavenie vody a perlátor efektívne znižuje jej spotrebu. Vďaka montážnemu systému QFix ju rýchlo a bez náradia nainštalujete na drez či pracovnú dosku.

MATNÝ CHRÓM

360°

obj. č.	popis		bez DPH	s DPH
831400	výška 425mm	6	39,84	49,00
	dĺžka ramena 210mm			
	kartuša 35mm			

BATÉRIA STOJANKOVÁ ANTIKOROVÁ SO SPRCHOU JULIA

MUSA



Kuchynská batéria JULIA vyrobená z antikorovej ocele spája nadčasový dizajn s vysokou funkčnosťou pre moderné aj klasické kuchyne. Neutrálny saténový odtieň podčiarkuje moderný charakter interiéru a harmonicky ladí s rôznymi farbami drezov a doplnkov. Matný čierny povrch dodáva batérii elegantný, výrazný charakter a skvele skrýva odtlačky prstov aj drobné škrabance vznikajúce pri bežnej prevádzke. Kvalitná povrchová úprava odoláva korózii, vlhkosti, vysokým teplotám aj čistiacim prostriedkom, takže batéria zostáva funkčná aj vzhľadovo atraktívna po mnoho rokov. Sýty čierny odtieň vytvára výrazný kontrastný prvok a skvele ladí s modernými industriálnymi aj klasickými prémiovými interiérmi, najmä v kombinácii so svetlými drezmi a pracovnými doskami. Hlavnou prednosťou je výsuvná sprcha a vysoké ramienko v tvare oblúka otočné o 360°, ktoré uľahčujú umývanie rozmerného riadu, oplachovanie potravín a plnenie nádob mimo drezu. Keramická kartuša zaisťuje plynulé nastavenie vody a perlátor efektívne znižuje jej spotrebu. Vďaka montážnemu systému QFix ju rýchlo a bez náradia nainštalujete na drez či pracovnú dosku.

MATNÁ ČIERNA

360°

obj. č.	popis		bez DPH	s DPH
831401	výška 425mm	6	39,84	49,00
	dĺžka ramena 210mm			
	kartuša 35mm			

BATÉRIA UMÝVADLOVÁ ANTIKOROVÁ

MUSA

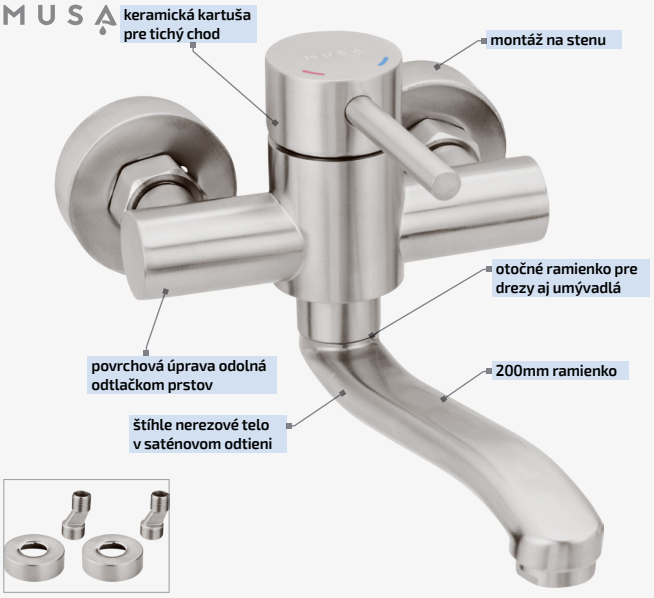

Nástenná vodovodná batéria MUSA v saténovom prevedení z kartáčovanej antikorovej ocele prirodzene spája elegantný vzhľad s praktickosťou a dlhodobou spoľahlivosťou. Tento materiál výborne odoláva vlhkosti a korózii, pričom kartáčovaná textúra nezachycuje kvapky vody ani odtlačky prstov – batéria tak vyzerá čisto aj pri intenzívnom každodennom používaní. O ovládanie prietoku a teploty sa stará tichá keramická kartuša. Odoláva opakovanému mechanickému namáhaniu, zabezpečuje plynulý chod páky bez zadrhávania a minimalizuje riziko úniku vody. Nástenná montáž úplne uvoľňuje priestor okolo umývadla alebo drezu, všetko potrubie zostáva skryté v stene a údržba je výrazne jednoduchšia. Batéria sa hodí do minimalistického aj industriálneho interiéru – saténová oceľ prirodzene ladí s tmavým obkladom, matným povrchom aj prírodným kameňom. Perlátor navyše znižuje spotrebu vody bez toho, aby to ovplyvnilo komfort pri používaní. Vďaka svojmu vyváženému vzhľadu a premyslenej konštrukcii je batéria MUSA riešením, ktoré obstojí nielen dnes, ale aj po rokoch každodenného používania.

MATNÝ CHRÓM

obj. č.	popis		bez DPH	s DPH
833000	rozstup 100mm	6	26,83	33,00
	kartuša 35mm			
833006	rozstup 150mm	6	26,83	33,00
	kartuša 35mm			

BATÉRIA VAŇOVÁ ANTIKOROVÁ

MUSA



Nástenná vaňová batéria MUSA v saténovom prevedení z kartáčovanej antikorovej ocele prirodzene spája elegantný vzhľad s praktickosťou a dlhodobou spoľahlivosťou. Tento materiál výborne odoláva vlhkosti a korózii, pričom kartáčovaná textúra nezachycuje kvapky vody ani odtlačky prstov – batéria tak vyzerá čisto aj pri intenzívnom každodennom používaní. O ovládanie prietoku a teploty sa stará tichá keramická kartuša. Odoláva opakovanému mechanickému namáhaniu, zabezpečuje plynulý chod páky bez zadrhávania a minimalizuje riziko úniku vody. Nástenná montáž úplne uvoľňuje priestor okolo vane, všetko potrubie zostáva skryté v stene a údržba je výrazne jednoduchšia. Batéria sa hodí do minimalistického aj industriálneho interiéru – saténová oceľ prirodzene ladí s tmavým obkladom, matným povrchom aj prírodným kameňom. Perlátor navyše znižuje spotrebu vody bez toho, aby to ovplyvnilo komfort pri používaní. Vďaka svojmu vyváženému vzhľadu a premyslenej konštrukcii je MUSA riešením, ktoré obstojí nielen dnes, ale aj po rokoch každodenného používania.

MATNÝ CHRÓM

obj. č.	popis		bez DPH	s DPH
833020	rozstup 100mm	6	28,46	35,00
	kartuša 35mm			
833026	rozstup 150mm	6	28,46	35,00
	kartuša 35mm			

Uvedené ceny sú MOC.

BATÉRIA SPRCHOVÁ ANTIKOROVÁ

MUSA

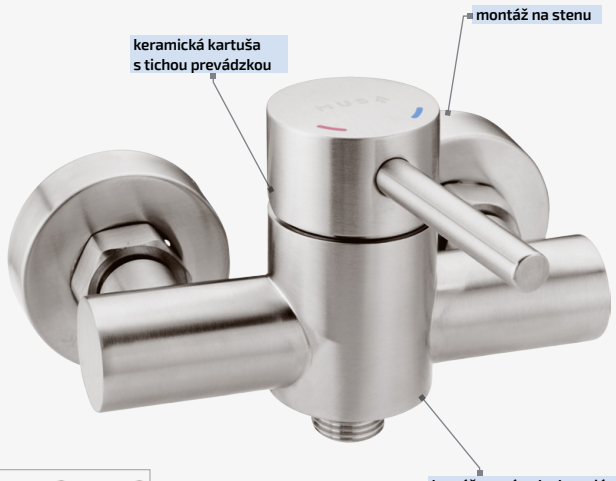



Nástenná sprchová batéria MUSA v saténovom prevedení z kartáčovanej antikorovej ocele prirodzene spája elegantný vzhľad s praktickosťou a dlhodobou spoľahlivosťou. Tento materiál výborne odoláva vlhkosti a korózii, pričom kartáčovaná textúra nezachycuje kvapky vody ani odtlačky prstov – batéria tak vyzerá čisto aj pri intenzívnom každodennom používaní. O ovládanie prietoku a teploty sa stará tichá keramická kartuša. Odoláva opakovanému mechanickému namáhaniu, zabezpečuje plynulý chod páky bez zadrhávania a minimalizuje riziko úniku vody. Batéria sa hodí do moderných minimalistických aj industriálnych kúpeľní – saténová oceľ prirodzene ladí s tmavým obkladom, matným povrchom aj prírodným kameňom. Perlátor navyše znižuje spotrebu vody bez toho, aby to ovplyvnilo komfort pri používaní. Vďaka svojmu vyváženému vzhľadu a premyslenej konštrukcii je batéria MUSA riešením, ktoré obstojí nielen dnes, ale aj po rokoch každodenného používania.

MATNÝ CHRÓM



obj. č.	popis		bez DPH	s DPH
833010	rozstup 100mm	6	23,58	29,00
	kartuša 35mm			
833016	rozstup 150mm	6	23,58	29,00
	kartuša 35mm			

BATÉRIA JADROVÁ ANTIKOROVÁ

MUSA

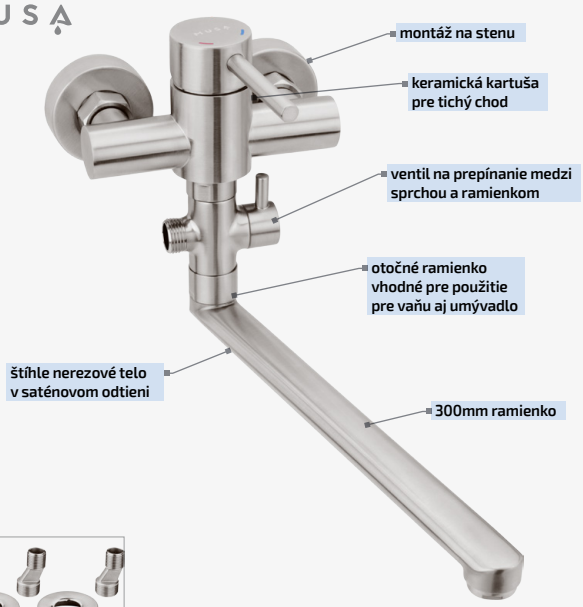



Jadrová batéria v saténovom prevedení patrí medzi obľúbené riešenia pre menšie kúpeľne, kde je možné ju použiť ako batériu pre vaňu aj umývadlo. Telo je vyrobené z kvalitnej antikorovej ocele, ktoré výborne odoláva vlhkosti a korózii, pričom kartáčovaná textúra nezachycuje kvapky vody ani odtlačky prstov – batéria preto vyzerá čisto aj pri intenzívnom každodennom používaní. O ovládanie prietoku a teploty sa stará tichá keramická kartuša. Odoláva opakovanému mechanickému namáhaniu, zabezpečuje plynulý chod páky bez zadrhávania a minimalizuje riziko úniku vody. Praktickou výhodou je ventil pre pripojenie sprchy, ku ktorému je možné ľahko napojiť hadicu so sprchovou hlavicou. Batéria je tak vhodná na inštaláciu pri vani v menších kúpeľniach, kde ventil nahrádza potrebu samostatnej sprchovej batérie a dlhé ramienko umožňuje použitie pri umývadle aj vo vani.

MATNÝ CHRÓM



obj. č.	popis		bez DPH	s DPH
833030	rozstup 100mm	6	36,59	45,00
	kartuša 35mm			
833036	rozstup 150mm	6	36,59	45,00
	kartuša 35mm			

KĽÚČE NÁSTRČNÉ PREDĹŽENÉ MULTILOCK

MULTI LOCK







1/4" MULTI LOCK CrV

obj. č.	popis		bez DPH	s DPH
8818111	11-dielna sada	6	7,24	8,90
	1/4", 4-5-5,5-6-7-8-9-10-11-12-13mm			

KĽÚČE NÁSTRČNÉ E-TORX

TORX



určená na prácu so špeciálnym hviezdicovým spojovacím materiálom E-TORX (vonkajší TORX), pri opravách automobilov a strojných zariadení a pod.



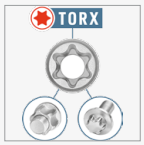

1/4" 1/2" CrV

obj. č.	popis		bez DPH	s DPH
8818115	9-dielna sada	6	6,42	7,90
	1/4": E-TORX 5-6-7-8-10			
	1/2": E-TORX 12-14-16-18			

PÁČIDLO KOVANÉ S NASTAVITEĽNOU HLAVOU

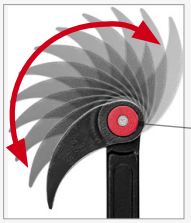

aretácia hlavy v 12-tich polohách umožňuje nastaviť presný uhol zakrivenia a garantuje optimálnu pákovú silu bez ohľadu na prístupový uhol



povrchová úprava čiernením zvyšuje odolnosť voči korózii a mechanickému opotrebovaniu

telo vykované z uhlíkovej ocele, čo zaisťuje vysokú pevnosť a dlhú životnosť

vďaka nastaviteľnému uhlu sa dostanete do úzkych medzier a rohov, kde by klasické rovné alebo pevne zahnuté páčidlo nemalo dostatok miesta



To multifunkčné páčidlo s nastaviteľnou hlavou je navrhnuté tak, aby nahradilo celú sadu bežných pevných páčidiel.
Možnosti využitia:
• demolácie a rekonštrukcie: trhanie starých podláh, obkladov, podhľadov, pántov či drevených debnení a líšt
• vyťahovanie a páčenie klincov: rozvidlená špička hlavy slúži na efektívne vyťahovanie zapustených alebo hlboko zatlčených klincov a skôb
• autodielne a montážne práce: páčenie dielov podvozku, uvoľňovanie zaseknutých súčastí alebo zarovnávanie montážnych otvorov pri spájaní ťažkých konštrukcií

CLICK LOCK

obj. č.	popis		bez DPH	s DPH
4751997	450mm	6	15,45	19,00

UHLÍKY PRE ELEKTRONÁRADIE 2KS

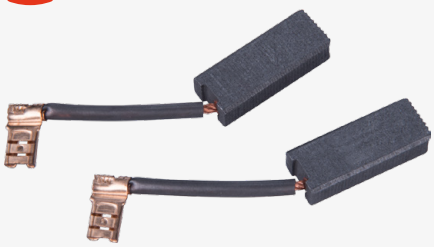

obj. č.	popis		bez DPH	s DPH
8890102C	20,5x11x6,5mm	--	3,24	3,99
	pre 8890102 (kladivo sekacie)			

UHLÍKY PRE ELEKTRONÁRADIE 2KS

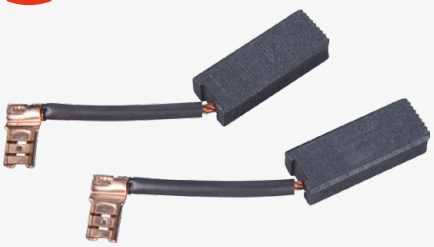

obj. č.	popis		bez DPH	s DPH
8890301C	20,5x11x6,5mm	--	3,24	3,99
	pre 8890301 (kladivo sekacie)			

UHLÍKY PRE ELEKTRONÁRADIE 2KS

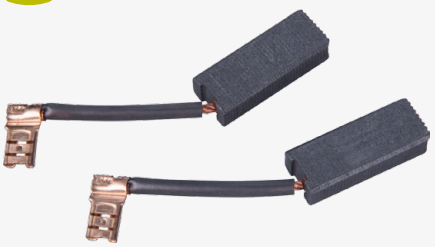

obj. č.	popis		bez DPH	s DPH
401233C	20x10x6mm	--	3,24	3,99
	pre 401233 (kladivo vŕtacie a sekacie)			

PÁSKA LEPIACA TEXTILNÁ 4619



Praktické balenie po dvoch kusoch. Spája silnú priľnavosť a rýchlu manipuláciu. Vďaka pevnému PE nosiču a odolnému lepidlu, drží dobre aj na drsnejších povrchoch, využiteľná v interiéri a exteriéri.

obj. č.	popis		bez DPH	s DPH
95006	2x 48mm x 50m, nosič PE/textil, sivá	9	10,24	12,60

Uvedené ceny sú MOC.